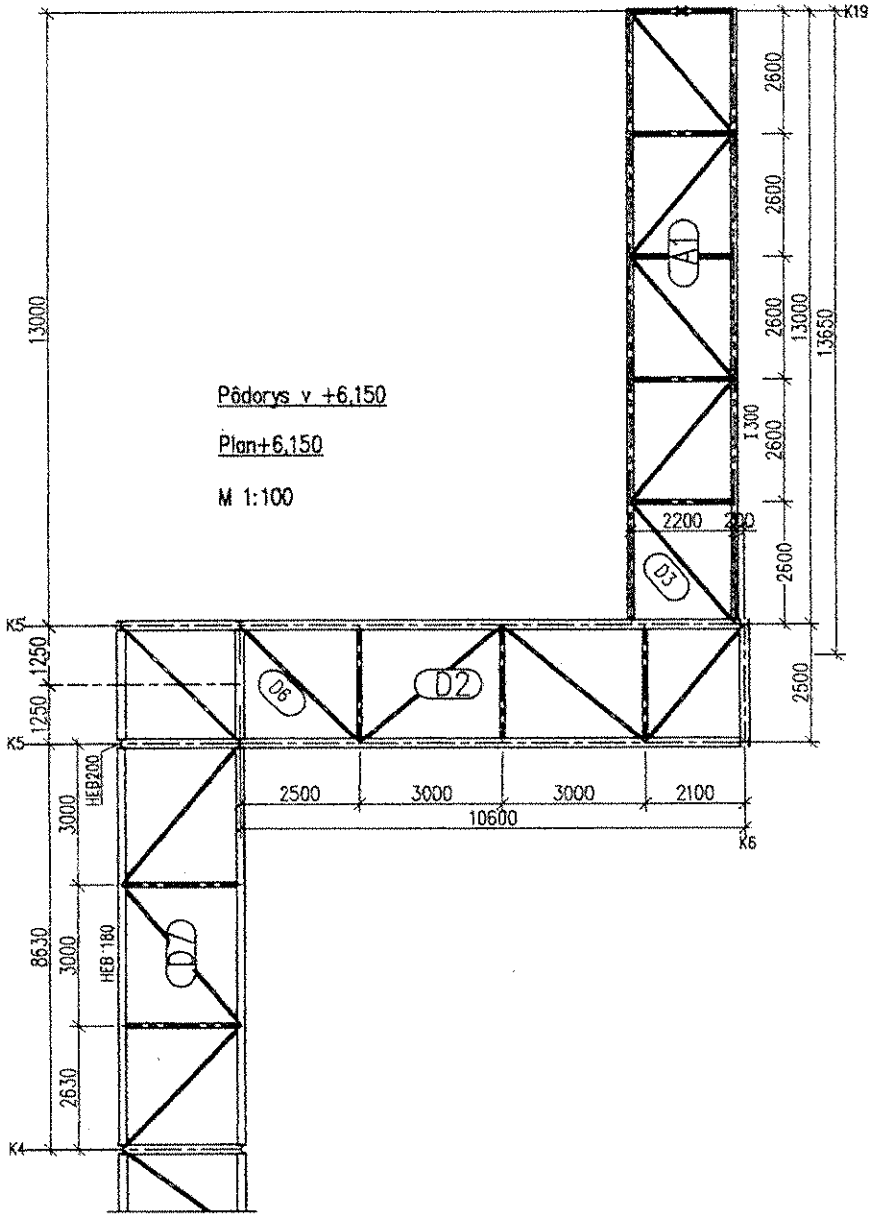


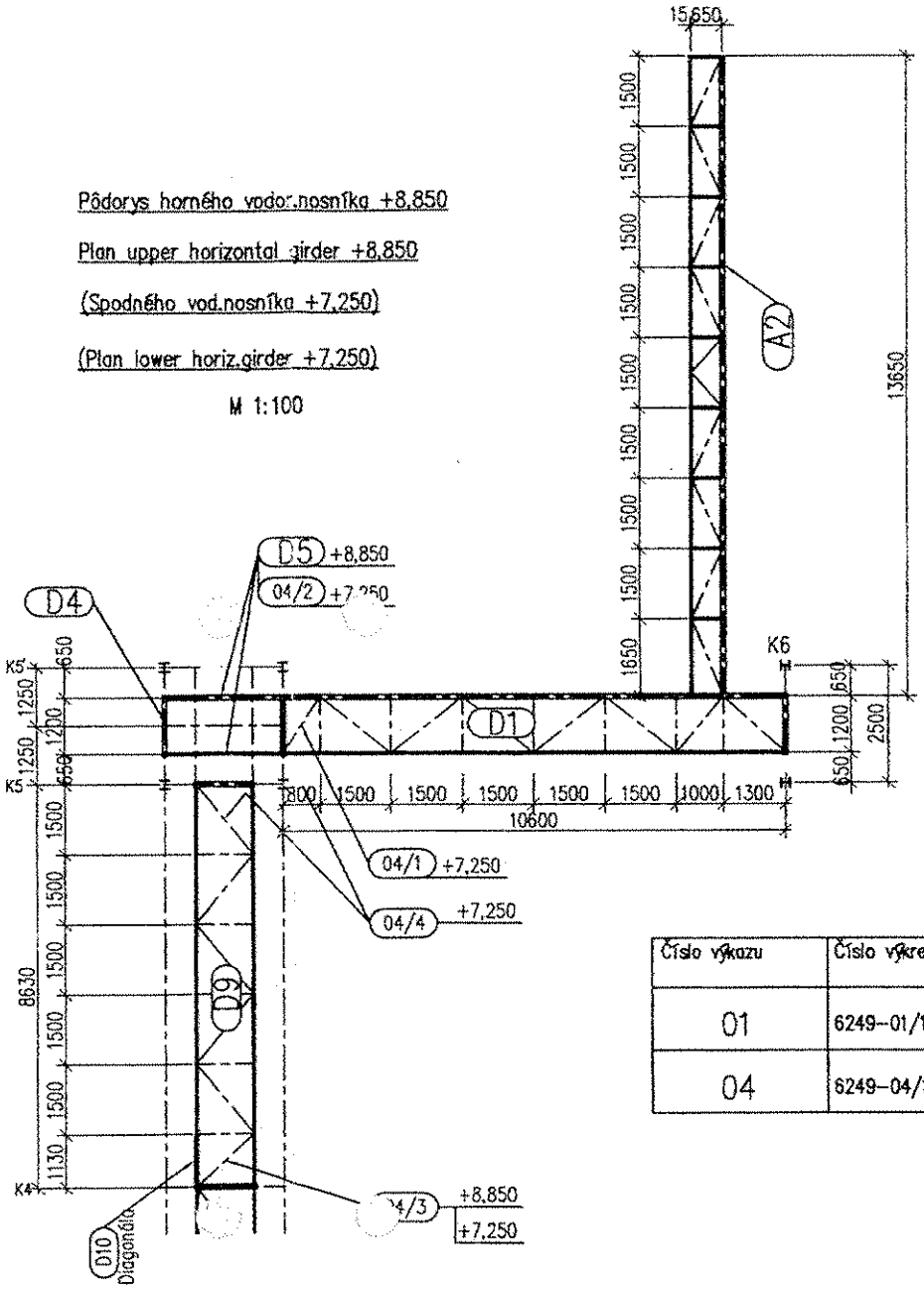


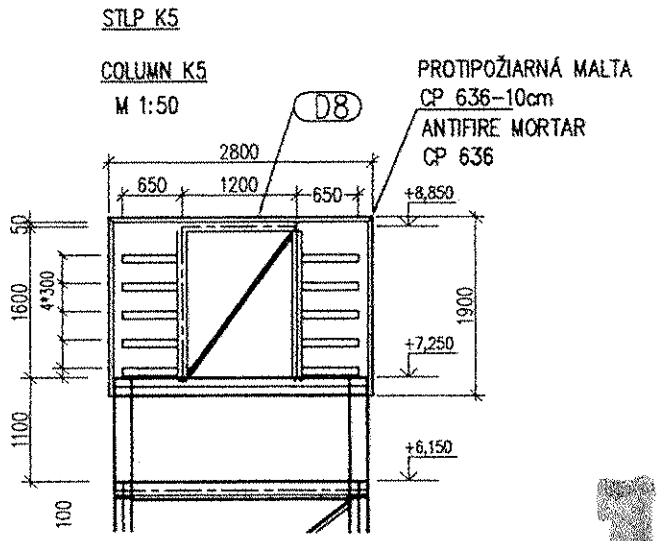


| Číslo výkazu | Číslo výkresu | Názov výkresu | Dielce | Montážne položky |
|---|---|---|---|---|
| 01 | 6249-01/1 | NOSNÍK MOSTU K6-K19 | A1, A2, | — |
| 04 | 6249-04/1-4 | NOSNÍK MOSTU K6-K4 | D1-D10 | 04/1-04/4 |

Výrobná skupina / Production group: B — podľa / according to: STN 73 2601

Výkres súvisí s výkresom čísla: / Drawing relates to the drwg.Nu.: 6249-04/1, 2, 3, — a technickou správou výroby / and technical report

| Rev. / Rev. | Pozri pole / See Field | Popis zmeny / Modification Name | Previedol / Performed | Schválil / Approved | Dotum / Date |
|---|---|---|---|---|---|
| F | | | | | |
| E | | | | | |
| D | | | | | |
| C | | | | | |
| B | | | | | |
| A | | | | | |

Size Scale: 0 10 20 30 40 50 60 70 80 90 100mm

| | | | | | |
|---|---|---|---|---|---|
| Rok: / Year: 2005 | Kreslil: / Drawed By: | Kontrolovat: / Checked By: | Ved.KoP: / Project Leader: | Mierka: Scale: 1:15 (1:X) (1:X) | |
| Mena: / Name: | Hlohinec | Jakim | ING.Dunčáková | Použitý materiál: 11373, 11375, / Applied material: 11373, 11375, | Počet A4: / A4 Nu.: 4 |
| Dátum: / Date: | 7./2005 | 7./2005 | | | Formát: / Sheet Size: A0 |
| Podpis: | | | | Stupeň spracovania: / Degree of the processing: Dielensky vykres | |

Investor: AIR LIQUIDE AGS GmbH

Názov akcie: / Job Name: SO 012-POTRUBNE MOSTY

Názov výkresu: / Drawing Name: NOSNIK MOSTU K6-K4 MONT. ZOSTAVA

OCEKON ENGINEERING — OCEKON Engineering, s.r.o. Konštrukcia a Projekcia Vstupný areál U.S.Steel 044 54 Košice

Zákazka: / Order Number: 6249 — Výkaz materiálu: / Bill of material Number: 04

Číslo výkresu: / Drawing Number: 6249-04-4 — Revízia: 0

Všetky práva z použitia tohto výkresu potrvá: All rights reserved.

CAD File: File 6249-04-4_0.dwg